PF

Предварителни филтри от неръждаема стомана

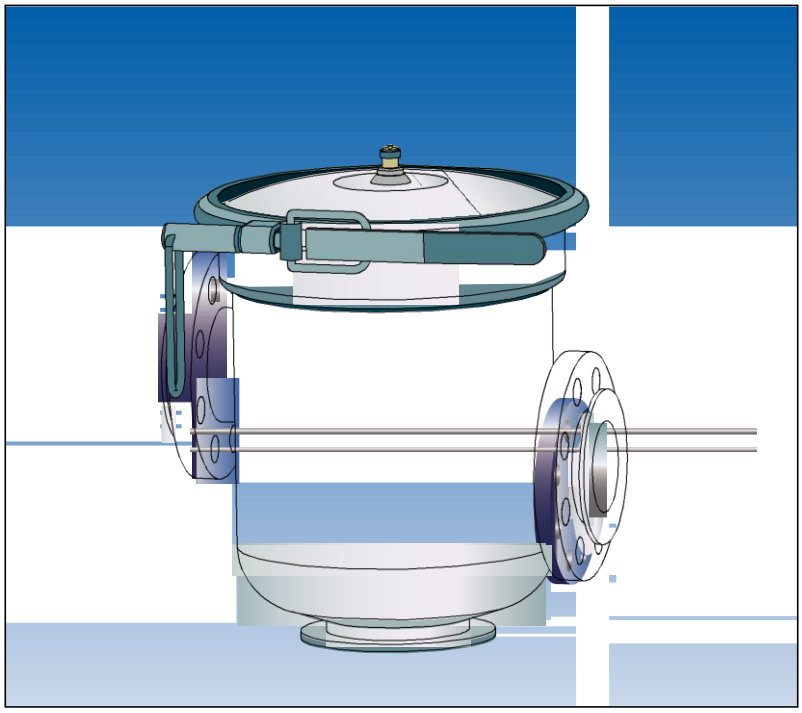

Конструкция

Предварителни филтри от неръждаема стомана с подвижен съдържател. Фланцови съединения.
Затваряне чрез скоба с възможност за коригиране на две места и с дръжка. Отвори на вътрешния съдържател Ø 6 мм.

Приложения

За изпомпване на водата при филтрационни системи за водни басейни.
За предотвратяване навлизането на елементи в помпата и в системата.

Условия на експлоатация

Максимално работно налягане: 3 бара.
Макс. поток: 180 м³/ч за PF 100.
240 м³/ч за PF 125.
300 м³/ч за PF 150.

Материали

Компоненти	Материал
Корпус на предв. филтър PF 100-304 PF 125-304 PF 150-304	Неръждаема стомана AISI 304
Корпус на предв филтър PF 100-316 PF 125-316 PF 150-316	Неръждаема стомана AISI 316
Съдържател на филтъра	Неръждаема стомана AISI 316

14

Диаграма на загубата на височина на напора

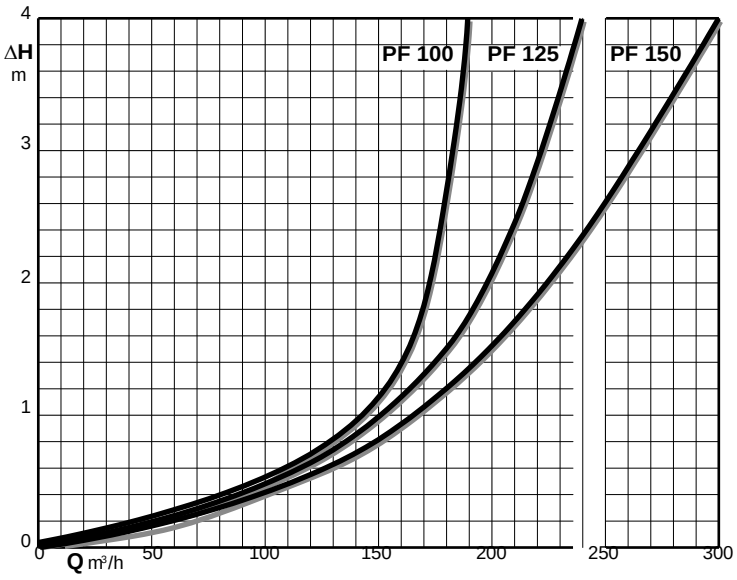

ΔH = Загуба на височина на напора в м.

Размери и тегло

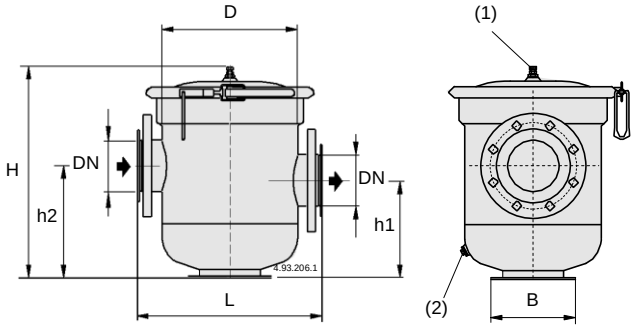

Фланци UNI 6089 PN 10

Тип	мм							kg
	DN	H	h1	h2	L	D	B	
PF 100	100	530	247	287	440	292	185	17,5
PF 125	125				440	292	185	17,7
PF 150	150	550	260	300	500	350	210	23,3

1 Изпускателен клапан 2 Пробка за дрениране

PF

Предварителни филтри от неръждаема стомана

calpeda

Препоръчителни помпи и предварителни филтри

Помпа	Тип предварителен филтър	h мм
NM 80/16EE NM 80/16CE-DE NM 80/16BE	**PF 100**	67
NM4 100/20BE-CE NM4 100/20AE	**PF 125**	47
NM4 100/25BE NM4 100/25AE	**PF 125**	22
NM4 125/25DE-EE NM4 125/25CE NM4 125/250AE-BE	**PF 150**	10 10 -

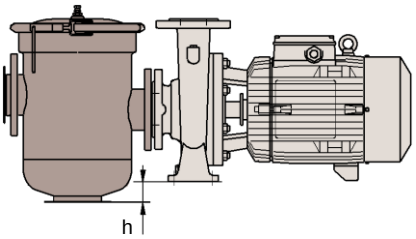

NM 80/16BE-CE-DE-EE
NM4 100/20AE-BE-CE
NM4 100/25AE-BE
NM4 125/25CE-DE-EE

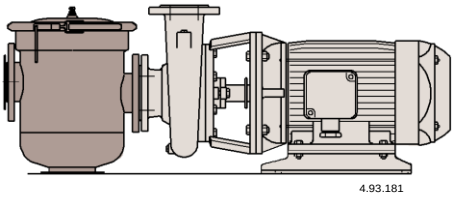

NM4 125/250AE-BE

Примерни монтажи

Работа под хидравлично налягане водата

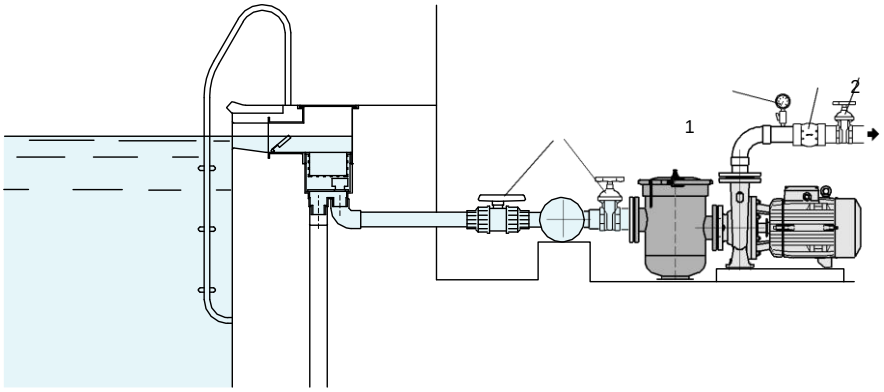

Работа над нивото на

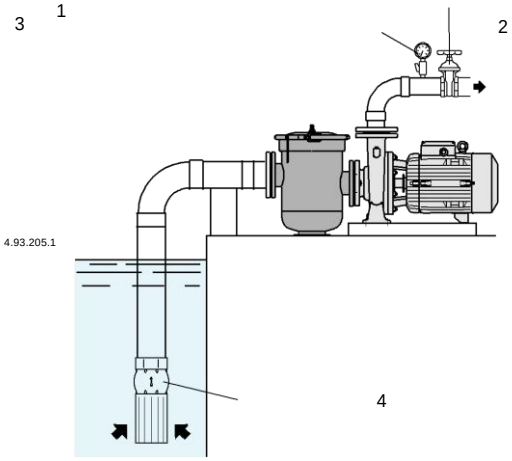

1 Шибър 2 Манометър 3 Възвратен вентил 4 Клапан в долния край на вертикален смукателен водопровод